# Gebruiksaanwijzing kit A1 XF 2-draads
3757 70

REF.: 2678 Rev. 0

## Omschrijving
Twee draads deurtelefoonset voor een woning of kantoor.

## Installatie met

Gewone bel

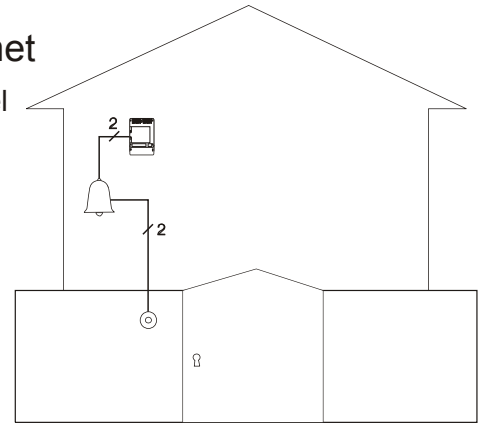


Nieuwe **Tegui** 2 draads kit

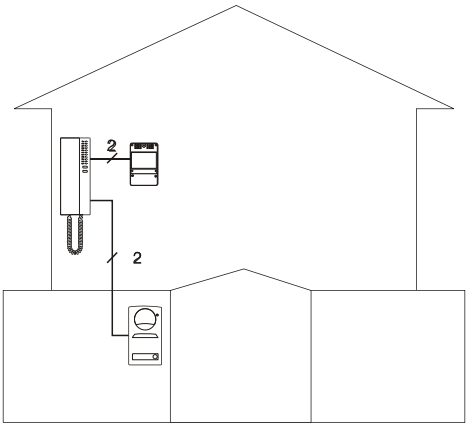


Onderdelen:
Serie 7 buitenpost
Art.code 3757 79

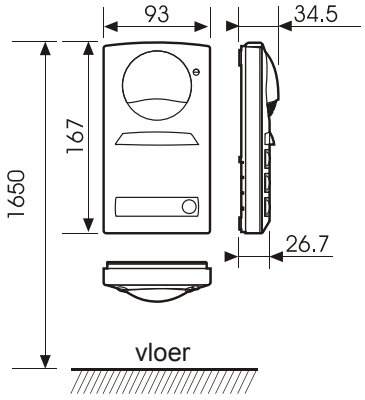


Klein materiaal:
1 Philips schroef 4x8mm
3 Philps schroeven 3,9x25mm
3 Fischer pluggen 5x25mm

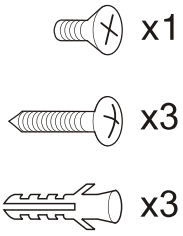


E-30 voeding, primair 230 Vac
DIN-rail montage (4 modules)

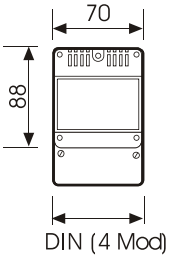


Serie 7 deurtelefoon
Art.code 3740 10
Bedrading met twee aders, twee-tonig electronisch belsignaal.

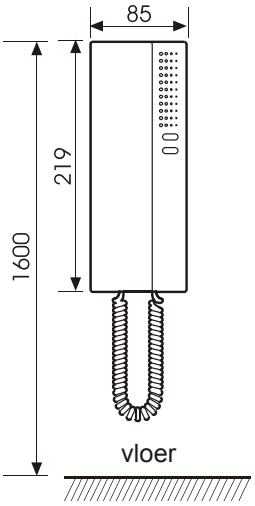


Deuropener is niet inbegrepen
12 Vac, 880 mA

Werking van het systeem.
Als er aangebeld wordt bij de buitenpost klinkt in het appartement de bel met een twee tonig electronisch geluid. Het belsignaal klinkt ook zachtjes uit de buitenpost, zodat de aanbeller weet dat de bel het doet. Als de hoorn binnen wordt opgepakt is er meteen een spraakverbinding en kan er gesproken worden met de buitenpost. Druk op de knop met het sleutelteken ⊖— om de deur te openen. De eXtraFlat buitenpost is maar 26 mm dik, hoeft niet ingebouwd te worden, is eenvoudig te monteren en zo ontworpen dat-ie tegen alle weersinvloeden bestand is. Het systeem heeft een automatische test en piept constant bij aansluitfouten.

Copyright Nelec BV

NELEC

## Overzicht bedrading

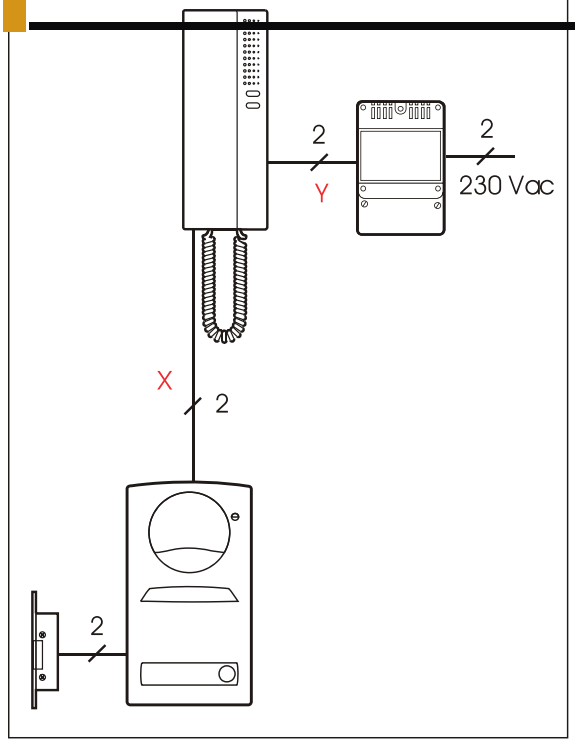


## Aanbevolen aderdikte.

TEGUI

| Klemmen | 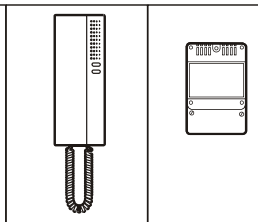 | Aantal aders | Minimale aderdikte (mm2) | | |
|---|---|---|---|---|---|
| | | | Y 25 m | Y 50 m | Y 100 m |
| 9,10 | Y | 2 | 0.5 | 1 | 2.5 |

| Klemmen | 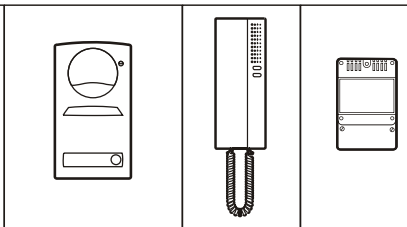 | Aantal aders | Minimale aderdikte (mm2) | |
|---|---|---|---|---|
| | | | X +Y 50 m | X +Y 100 m |
| V, M | X | 2 | 0.5 | 1 |

## Schema.

Instellen belvolume.
Stel met de jumpers bovenop de print in hoe hard de bel klinkt.

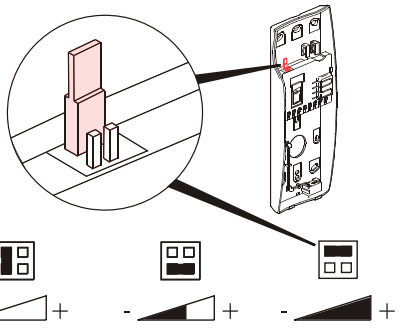


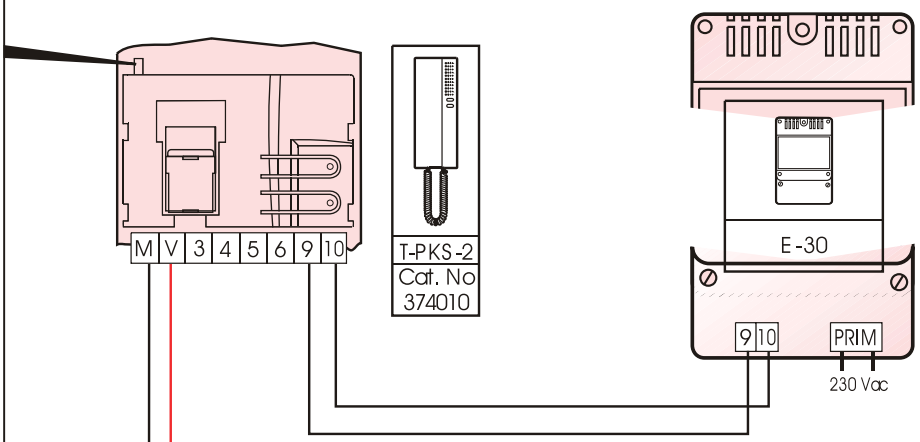


Polen omgedraaid:
Constante piep!

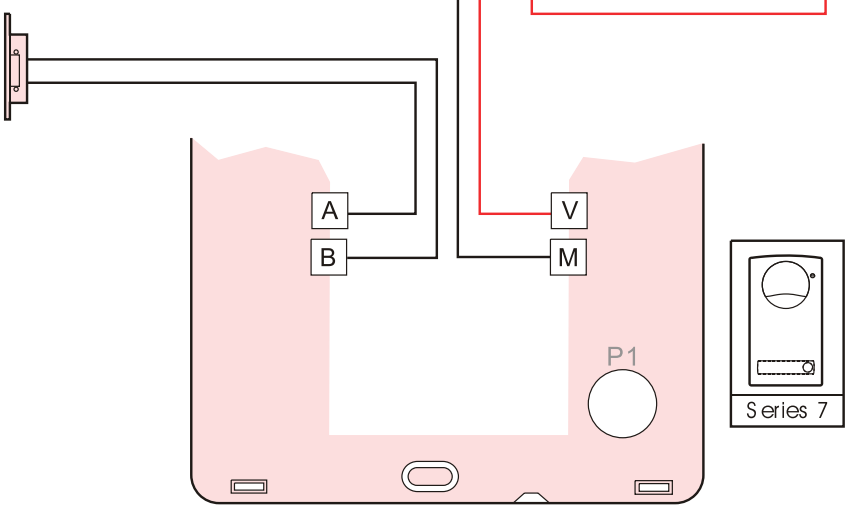


Copyright Nelec BV

NELEC

# Installatie

TEGUI

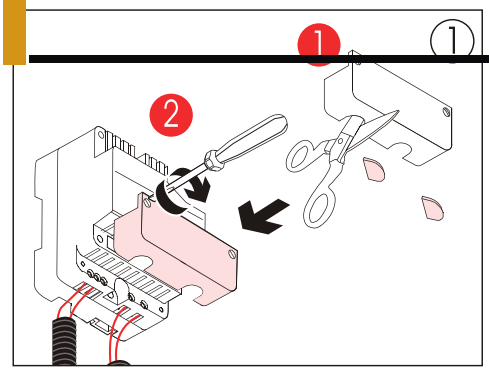


Breek de kabeldoorvoer af en bevestig de beschermkap.

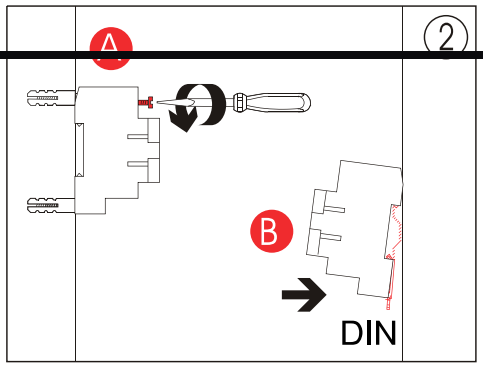


Tegen de muur of op DIN rail bevestigen.

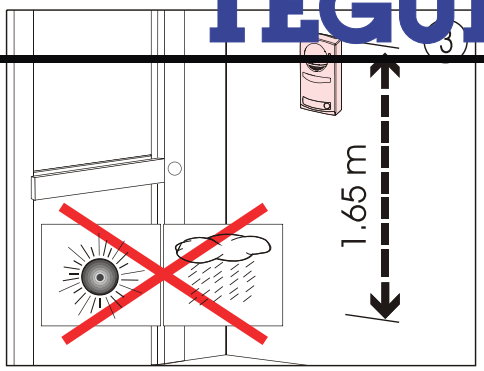


Plaats de buitenpost dichtbij de deur, zoveel mogelijk afgeschermd van weersinvloeden.

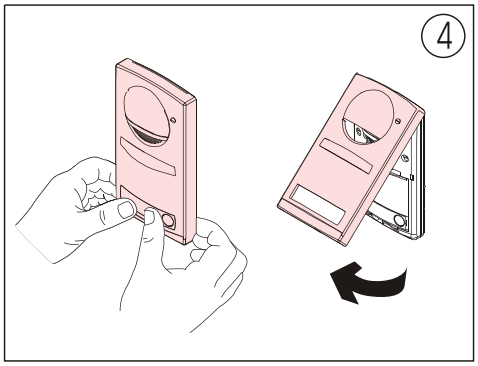

Draai de buitenpost open.

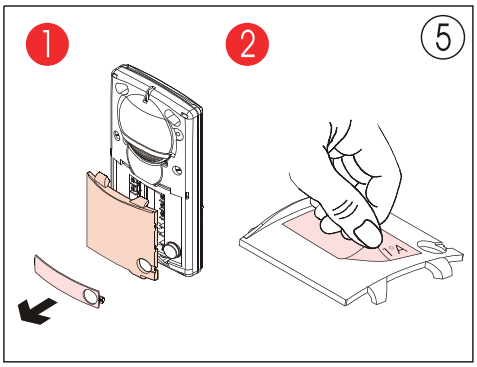


Haal de houder van de naamplaatjes los om bij de klemmen te komen.

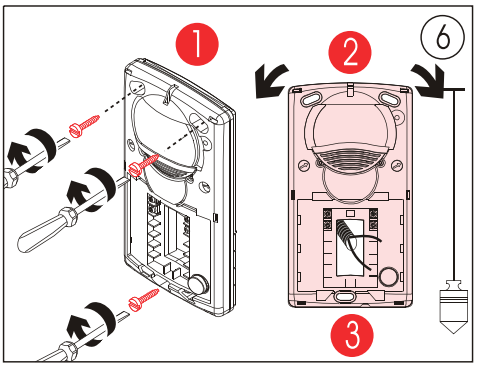


Bevestig de buitenpost met de bijgeleverde schroeven. Waterpas maken. Monteer de bedrading volgens schema.

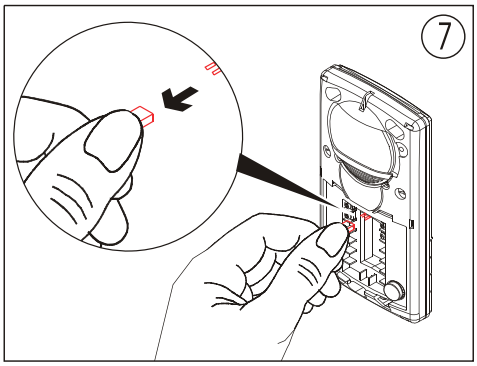

Verwijder de brug als de naamschild verlichting uit moet.

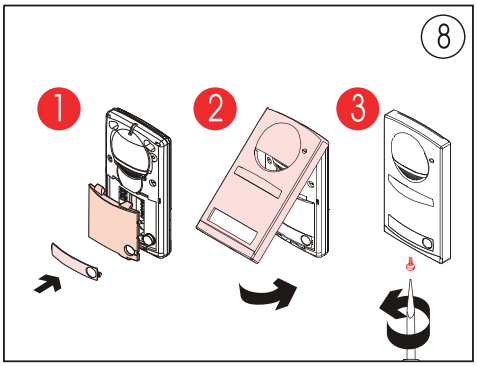


Check of alles werkt (zie checklist), draai het kapje weer dicht en sluit de buitenpost met de bijgeleverde schroef 4 x 8 mm.

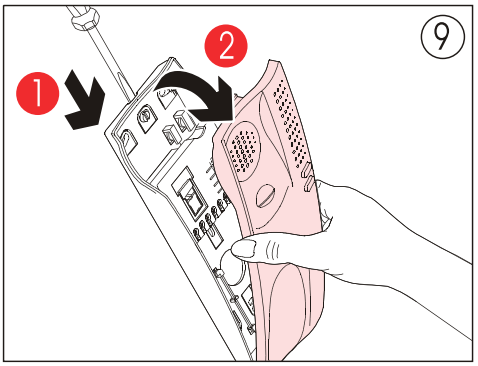


Druk de lip in en draai de telefoon boven open.

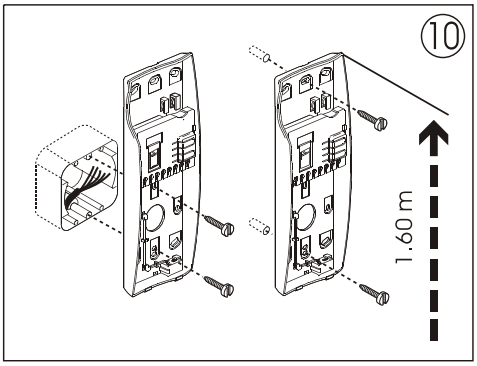


Monteer de achterkant van de telefoon tegen de muur of over een inbouwdoos.

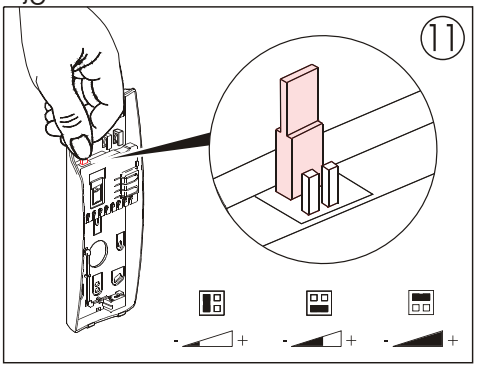

Stel het volume van de bel in met de jumpers.

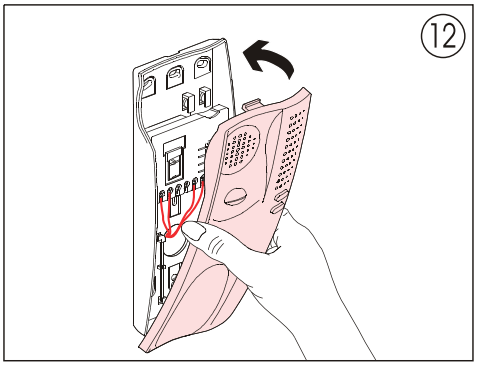

Hang het frontje eerst onder in de clips en draai dan de bovenkant naar de muur toe.

Copyright Nelec BV

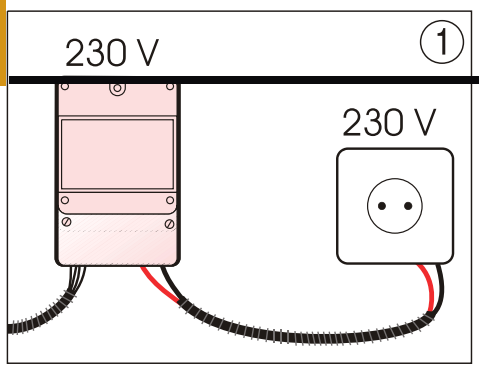


Juiste aansluiting op het net.

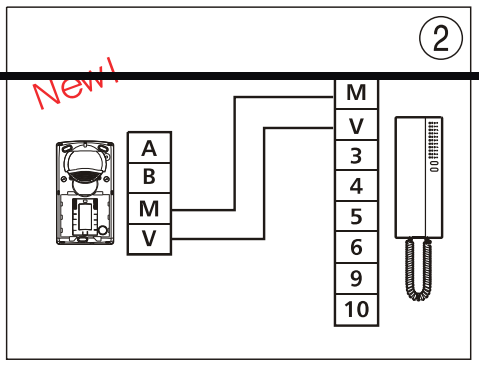


Automatische test: als er een aansluitfout is gemaakt, piept de telefoon constant.

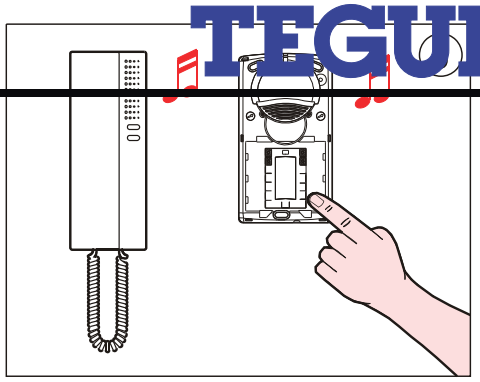

Als je op de knop drukt, gaat de telefoon over en klinkt de bevestiging bij de buitenpost.

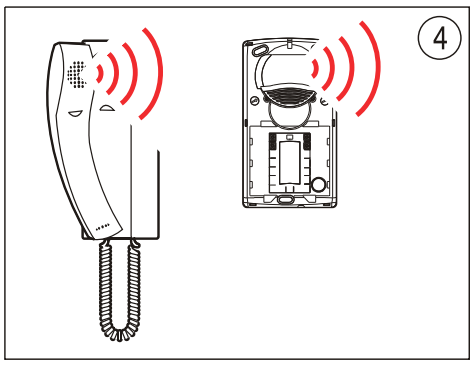


Check het volume in telefoon en buitenpost.

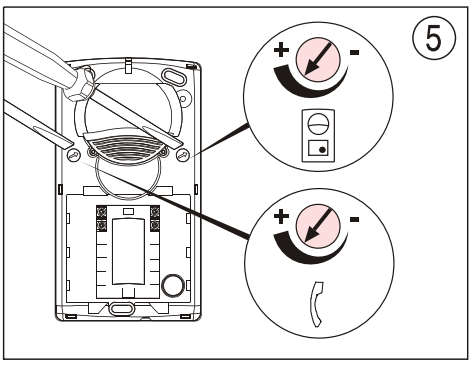


Instellen van het volume in telefoon en buitenpost.

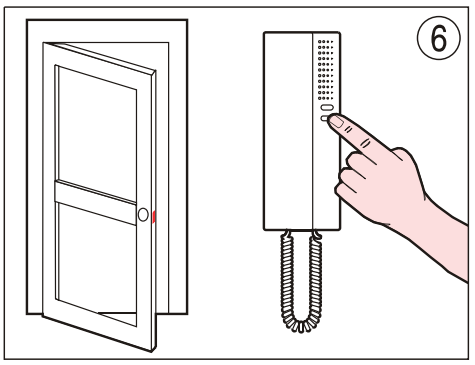


Controleer of de deuropener het doet.

## Accessoires

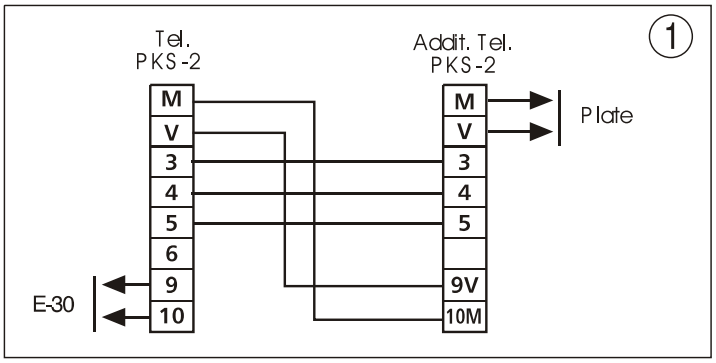


Een tweede telefoon toevoegen.

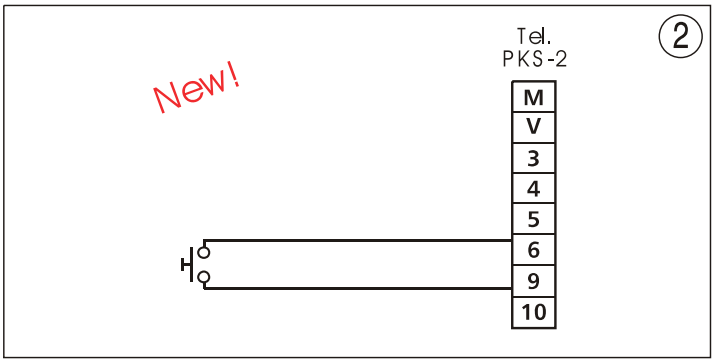


Een extra 12 Vac bel toevoegen.

Storingzoeker.
1) Niets werkt.
Controleer of er primair op de E-30 230 Vac staat en op klemmen 9 en 10 ongeveer 12 Vac. Haal de spanning van de voeding als er een kortsluting is geweest (auto-zekering).
2) De verlichting van het naamschild doet het niet.
Check bij de buitenpost of er op klemmen V en M ongeveer 7 Vdc staat, of de jumper van de verlichting er wel opzit en of de telefoon op de haak hangt. Als de spanning klopt, is de buitenpost defect.
3) Er is een constante piep.
Check of klemmen V en M niet omgedraaid zijn.
4) De deuropener doet het niet.
Controleer bij de buitenpost of er op klemmen A en B 12 Vac staat en ook op klemmen V en M. Als die spanningen er zijn, is de deuropener defect.

NELEC

TEGUI

TEGUI ELECTRONICA, S.A.

Copyright Nelec BV